Rangetop Foster Milano

Range Top y encimera de acero inoxidable

Código: 3167 000

DETALLES

Material	Acero inoxidable AISI 304
Texture	Cepillado en la línea
Dimensiones	1200x650 mm
Elemento precalentamiento	5 quemadores
Hueco de encastre	1120x620 mm
Rejillas	Parrillas de hierro fundido y tapas de los quemadores esmaltados
Potencia total	11.700 W
Auxiliar	1.000 W
Semirrápido	2x1.750 W

Rápido	3.000 W
- Dual	4.200 W
Seguridad	Conjunto de válvula de seguridad con termopar de intervención rápida
Tipo de encendido	Encendido eléctrico debajo del mando
Tipo de gas	Probado para la instalación con Gas metano, set boquillas GLP incluidos.
Tipología	Placa de gas

DIBUJOS TÉCNICOS

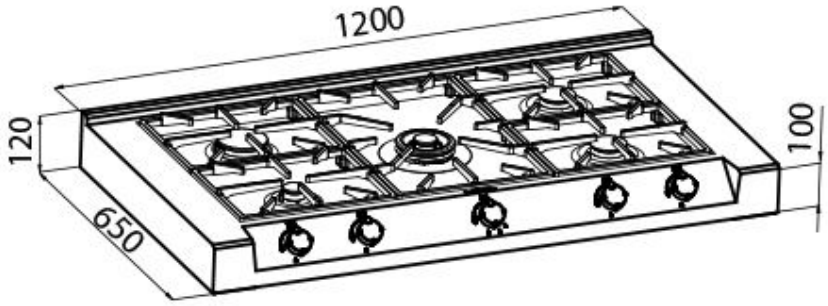

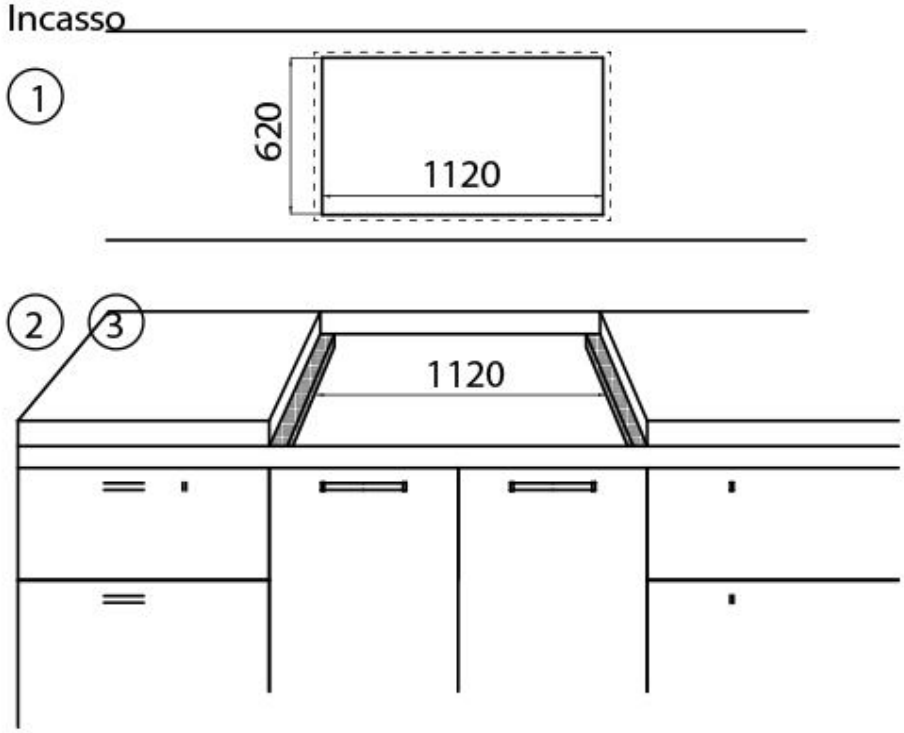

GALERÍA